DU...H100 Rebrík

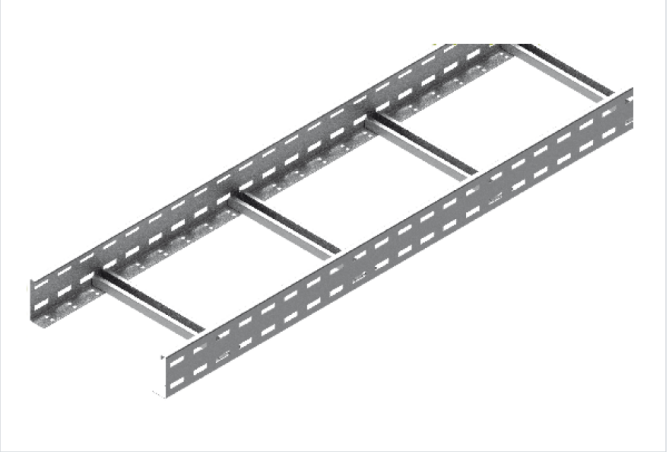

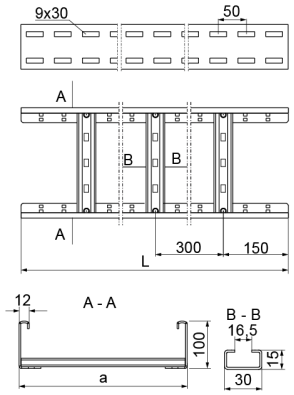

- Vedenie káblovej trasy.

Materiál

- S - oceľ pozinkovaná metódou Sendzimir STN EN 10346:2015

Dostupné povrchové úpravy:

- F - žiarovo zinkovaná oceľ STN EN ISO 1461:2023
- E - nerezová oceľ
- L - lakovanie v štandardnej farbe RAL

Doplňujúce informácie

- Rebrík s priečkami vhodnými na montáž káblových úchytiek UK/UKO... a UKP...
- Možnosť E – iba pre úseky do 3 m – konštrukcia s menej hustou perforáciou v dne bočnice
- Pri veľkej objednávke dostupné rebríky v dĺžke 2 m a šírkach 150 a 250 mm
- Pri horizontálnej montáži rebríkov priečkami k stene sa odporúča použiť rebríky s priečkami dvojito nitovanými k bočnici

Verzie

Symbol	Hrúbka plechu	Šírka a (mm)	Dĺžka L (mm)	Účinný prierez (mm²)	Hmotnosť (1 m) (kg)	Katalógové číslo	Množstvo v balení (ks / m)
HRÚBKA PLECHU: 1.5 MM							
DUP100H100/3N S	1.5 mm	100	3 000	8 200	3.38	499010	2 / 6
DUP100H100/6N S	1.5 mm	100	6 000	8 200	3.38	499110	2 / 12
DUP200H100/3N S	1.5 mm	200	3 000	16 400	3.65	499020	2 / 6
DUP200H100/6N S	1.5 mm	200	6 000	16 400	3.65	499120	2 / 12
DUP300H100/3N S	1.5 mm	300	3 000	24 600	3.93	499030	2 / 6
DUP300H100/6N S	1.5 mm	300	6 000	24 600	3.93	499130	2 / 12
DUP400H100/3N S	1.5 mm	400	3 000	32 800	4.20	499040	2 / 6
DUP400H100/6N S	1.5 mm	400	6 000	32 800	4.20	499140	2 / 12
DUP500H100/3N S	1.5 mm	500	3 000	41 000	4.47	499050	2 / 6
DUP500H100/6N S	1.5 mm	500	6 000	41 000	4.47	499150	2 / 12
DUP600H100/3N S	1.5 mm	600	3 000	49 200	4.75	499060	2 / 6
DUP600H100/6N S	1.5 mm	600	6 000	49 200	4.75	499160	2 / 12
HRÚBKA PLECHU: 2.0 MM							
DUC100H100/3N S	2.0 mm	100	3 000	8 200	4.50	499310	2 / 6
DUC100H100/6N S	2.0 mm	100	6 000	8 200	4.50	499410	2 / 12
DUC200H100/3N S	2.0 mm	200	3 000	16 400	4.86	499320	2 / 6
DUC200H100/6N S	2.0 mm	200	6 000	16 400	4.86	499420	2 / 12
DUC300H100/3N S	2.0 mm	300	3 000	24 600	5.24	499330	2 / 6

Symbol	Hrúbka plechu	Šírka a (mm)	Dĺžka L (mm)	Účinný prierez (mm²)	Hmotnosť (1 m) (kg)	Katalógové číslo	Množstvo v balení (ks / m)
DUC300H100/6N S	2.0 mm	300	6 000	24 600	5.24	499430	2 / 12
DUC400H100/3N S	2.0 mm	400	3 000	32 800	5.60	499340	2 / 6
DUC400H100/6N S	2.0 mm	400	6 000	32 800	5.60	499440	2 / 12
DUC500H100/3N S	2.0 mm	500	3 000	41 000	5.96	499350	2 / 6
DUC500H100/6N S	2.0 mm	500	6 000	41 000	5.96	499450	2 / 12
DUC600H100/3N S	2.0 mm	600	3 000	49 200	6.32	499360	2 / 6
DUC600H100/6N S	2.0 mm	600	6 000	49 200	6.32	499460	2 / 12

Graf zaťaženia

