Káblové nosné systémy › Káblové rebríky › H80

DUP...H80... Rebrík

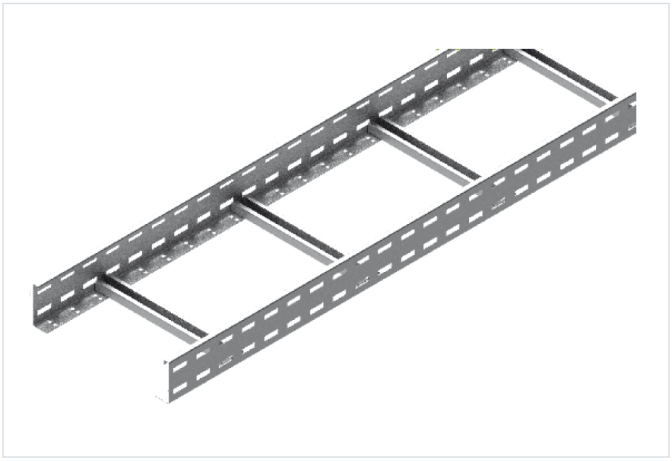

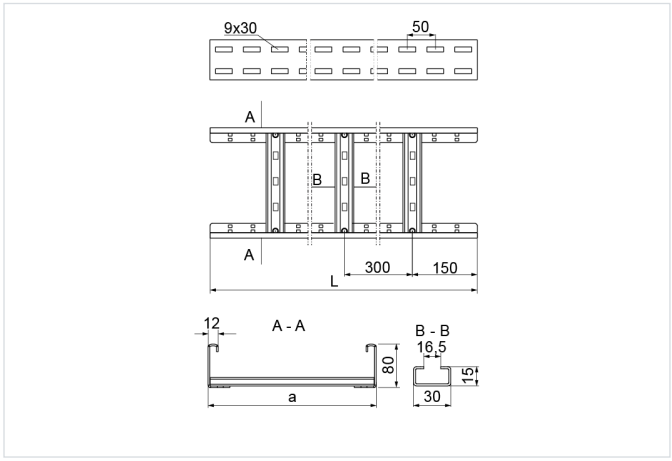

Hrúbka plechu: 1.5 mm

- Vedenie káblovej trasy.

Materiál

- S - oceľ pozinkovaná metódou Sendzimir STN EN 10346:2015

Dostupné povrchové úpravy:

- F - žiarovo zinkovaná oceľ STN EN ISO 1461:2023
- E - nerezová oceľ
- L - lakovanie v štandardnej farbe RAL

Doplňujúce informácie

- Rebrík s priečkami vhodnými na montáž káblových úchytiek UK/UKO... a UKP...
- Pri veľkej objednávke dostupné rebríky v dĺžke 2 m a šírkach 150 a 250 mm
- Pri horizontálnej montáži rebríkov priečkami k stene sa odporúča použiť rebríky s priečkami dvojito nitovanými k bočnici

Verzie

Symbol	Šírka a (mm)	Dĺžka L (mm)	Účinný prierez (mm²)	Hmotnosť (1 m) (kg)	Katalógové číslo	Množstvo v balení (ks / m)
DUP100H80/3N S	100	3 000	6 200	2.90	495710	2 / 6
DUP200H80/3N S	200	3 000	12 400	3.17	495720	2 / 6
DUP300H80/3N S	300	3 000	18 600	3.45	495730	2 / 6
DUP400H80/3N S	400	3 000	24 800	3.72	495740	2 / 6
DUP500H80/3N S	500	3 000	31 000	3.99	495750	2 / 6
DUP600H80/3N S	600	3 000	37 200	4.27	495760	2 / 6

Graf zaťaženia

