# DK...H100 Rebrík

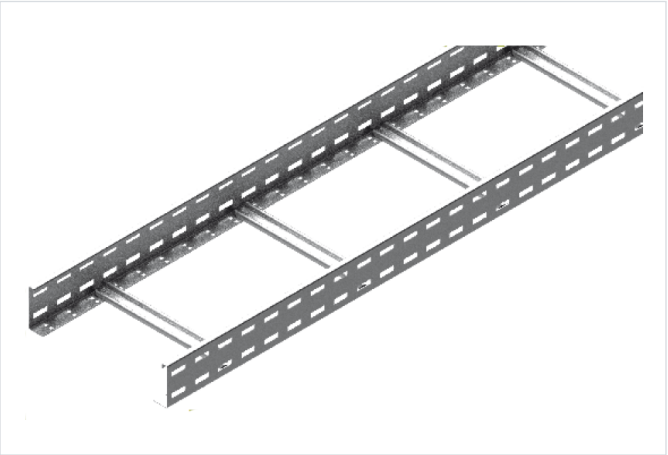

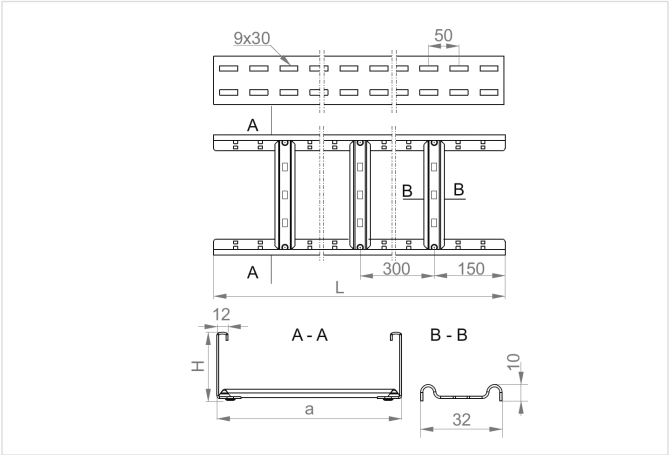


- Vedenie káblovej trasy.

## Materiál

- S - oceľ pozinkovaná metódou Sendzimir STN EN 10346:2015

Dostupné povrchové úpravy:

- F - žiarovo zinkovaná oceľ STN EN ISO 1461:2023
- E - nerezová oceľ
- L - lakovanie v štandardnej farbe RAL

## Doplňujúce informácie

- Rebrík s priečkami vhodnými na montáž káblových úchytiek UKZ/UKZO... a UKZP...
- Možnosť E – iba pre úseky do 3 m – konštrukcia s menej hustou perforáciou v dne bočnice
- Pri veľkej objednávke dostupné rebríky v dĺžke 2 m a šírkach 150 a 250 mm

## Verzie

| Symbol | Hrúbka plechu | Šírka a (mm) | Dĺžka L (mm) | Účinný prierez (mm²) | Hmotnosť (1 m) (kg) | Katalógové číslo | Množstvo v balení (ks / m) |
|---|---|---|---|---|---|---|---|
| **HRÚBKA PLECHU: 1.5 MM** | | | | | | | |
| **DKP100H100/3N S** | 1.5 mm | 100 | 3 000 | 8 200 | 3.38 | 498410 | 2 / 6 |
| **DKP100H100/6N S** | 1.5 mm | 100 | 6 000 | 8 200 | 3.38 | 498510 | 2 / 12 |
| **DKP200H100/3N S** | 1.5 mm | 200 | 3 000 | 16 400 | 3.65 | 498420 | 2 / 6 |
| **DKP200H100/6N S** | 1.5 mm | 200 | 6 000 | 16 400 | 3.65 | 498520 | 2 / 12 |
| **DKP300H100/3N S** | 1.5 mm | 300 | 3 000 | 24 600 | 3.93 | 498430 | 2 / 6 |
| **DKP300H100/6N S** | 1.5 mm | 300 | 6 000 | 24 600 | 3.93 | 498530 | 2 / 12 |
| **DKP400H100/3N S** | 1.5 mm | 400 | 3 000 | 32 800 | 4.20 | 498440 | 2 / 6 |
| **DKP400H100/6N S** | 1.5 mm | 400 | 6 000 | 32 800 | 4.20 | 498540 | 2 / 12 |
| **DKP500H100/3N S** | 1.5 mm | 500 | 3 000 | 41 000 | 4.47 | 498450 | 2 / 6 |
| **DKP500H100/6N S** | 1.5 mm | 500 | 6 000 | 41 000 | 4.47 | 498550 | 2 / 12 |
| **DKP600H100/3N S** | 1.5 mm | 600 | 3 000 | 49 200 | 4.75 | 498460 | 2 / 6 |
| **DKP600H100/6N S** | 1.5 mm | 600 | 6 000 | 49 200 | 4.75 | 498560 | 2 / 12 |
| **HRÚBKA PLECHU: 2.0 MM** | | | | | | | |
| **DKC100H100/3N S** | 2.0 mm | 100 | 3 000 | 8 200 | 4.50 | 498710 | 2 / 6 |
| **DKC100H100/6N S** | 2.0 mm | 100 | 6 000 | 8 200 | 4.50 | 498810 | 2 / 12 |
| **DKC200H100/3N S** | 2.0 mm | 200 | 3 000 | 16 400 | 4.86 | 498720 | 2 / 6 |
| **DKC200H100/6N S** | 2.0 mm | 200 | 6 000 | 16 400 | 4.86 | 498820 | 2 / 12 |
| **DKC300H100/3N S** | 2.0 mm | 300 | 3 000 | 24 600 | 5.24 | 498730 | 2 / 6 |
| **DKC300H100/6N S** | 2.0 mm | 300 | 6 000 | 24 600 | 5.24 | 498830 | 2 / 12 |
| **DKC400H100/3N S** | 2.0 mm | 400 | 3 000 | 32 800 | 5.60 | 498740 | 2 / 6 |

| Symbol | Hrúbka plechu | Šírka a (mm) | Dĺžka L (mm) | Účinný prierez (mm²) | Hmotnosť (1 m) (kg) | Katalógové číslo | Množstvo v balení (ks / m) |
|---|---|---|---|---|---|---|---|
| **DKC400H100/6N S** | 2.0 mm | 400 | 6 000 | 32 800 | 5.60 | 498840 | 2 / 12 |
| **DKC500H100/3N S** | 2.0 mm | 500 | 3 000 | 41 000 | 5.96 | 498750 | 2 / 6 |
| **DKC500H100/6N S** | 2.0 mm | 500 | 6 000 | 41 000 | 5.96 | 498850 | 2 / 12 |
| **DKC600H100/3N S** | 2.0 mm | 600 | 3 000 | 49 200 | 6.32 | 498760 | 2 / 6 |
| **DKC600H100/6N S** | 2.0 mm | 600 | 6 000 | 49 200 | 6.32 | 498860 | 2 / 12 |

## Graf zaťaženia

