DK...H80 Rebrík

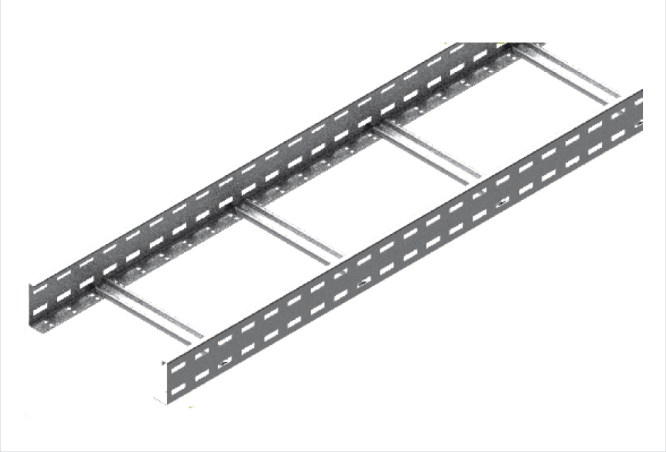

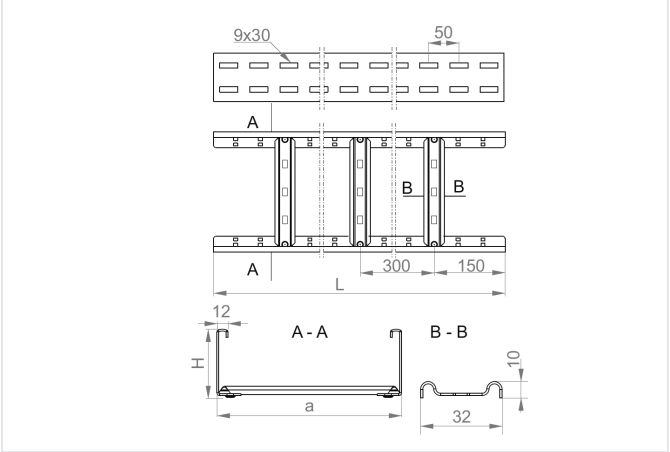

- Vedenie káblovej trasy.

Materiál

- S - oceľ pozinkovaná metódou Sendzimir STN EN 10346:2015

Dostupné povrchové úpravy:

- F - žiarovo zinkovaná oceľ STN EN ISO 1461:2023
- E - nerezová oceľ
- L - lakovanie v štandardnej farbe RAL

Doplňujúce informácie

- Rebrík s priečkami vhodnými na montáž káblových úchytiek UKZ/UKZO... a UKZP...
- Pri veľkej objednávke dostupné rebríky v dĺžke 2 m a šírkach 150 a 250 mm

Verzie

Symbol	Hrúbka plechu	Šírka a (mm)	Dĺžka L (mm)	Účinný prierez (mm²)	Hmotnosť (1 m) (kg)	Katalógové číslo	Množstvo v balení (ks / m)
HRÚBKA PLECHU: 1.5 MM							
DKP100H80/3N S	1.5 mm	100	3 000	6 200	2.90	495110	2 / 6
DKP200H80/3N S	1.5 mm	200	3 000	12 400	3.17	495120	2 / 6
DKP300H80/3N S	1.5 mm	300	3 000	18 600	3.45	495130	2 / 6
DKP400H80/3N S	1.5 mm	400	3 000	24 800	3.72	495140	2 / 6
DKP500H80/3N S	1.5 mm	500	3 000	31 000	3.99	495150	2 / 6
DKP600H80/3N S	1.5 mm	600	3 000	37 200	4.27	495160	2 / 6
HRÚBKA PLECHU: 2.0 MM							
DKC100H80/3N S	2.0 mm	100	3 000	6 200	3.86	495410	2 / 6
DKC200H80/3N S	2.0 mm	200	3 000	12 400	4.22	495420	2 / 6
DKC300H80/3N S	2.0 mm	300	3 000	18 600	4.60	495430	2 / 6
DKC400H80/3N S	2.0 mm	400	3 000	24 800	4.98	495440	2 / 6
DKC500H80/3N S	2.0 mm	500	3 000	31 000	5.32	495450	2 / 6
DKC600H80/3N S	2.0 mm	600	3 000	37 200	5.69	495460	2 / 6

Graf zaťaženia

