CMS...H21 Nosný profil



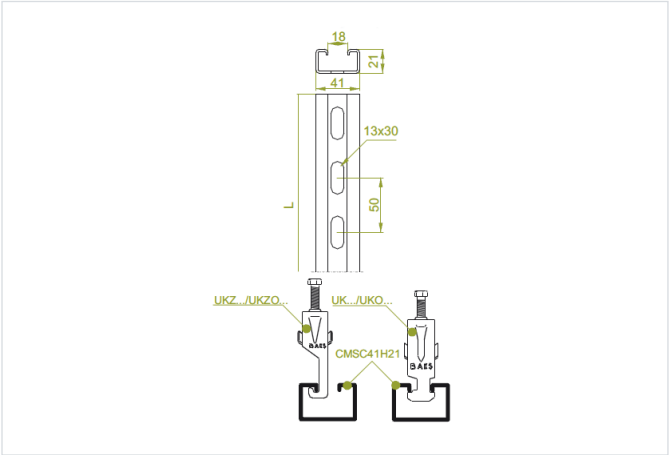

Nový výrobok: áno

- Priame upevnenie elektrických káblov na stenu vertikálne alebo horizontálne a na strop pomocou káblových úchytiek UK/UKO..., UKP..., UKZ... alebo UKZP...
- Na zavesenie svietidiel a ako konštrukčný prvok na montáž rebríkov a káblových žľabov. Ako nosný prvok pre nástenné výložníky: WWSR..., WW..., WWS/WWSO..., WU/WUO..., WWSN..., WS..., WZS..., WSZN... (pre hrúbku ≥ 2 mm), WTL..., WWT..., WPL..., WPT...

Materiál

- S - oceľ pozinkovaná metódou Sendzimir STN EN 10346:2015

Dostupné povrchové úpravy:

- F - žiarovo zinkovaná oceľ STN EN ISO 1461:2023
- L - lakovanie v štandardnej farbe RAL

Doplňujúce informácie

- Veľký otvor v otvorenej časti kanála uľahčuje montáž káblových úchytiek UK/UKO... a UKZ...
- Jednoduchá montáž káblov na stenu a strop
- Jednoduché obchádzanie prekážok na stene a strope pri kladení káblovej trasy
- Vždy použite verziu produktu, ktorého hrúbka materiálu je rovnaká alebo väčšia ako je hrúbka rovného úseku trasy!

Verzie

Symbol	Hrúbka plechu	Katalógové číslo	Dĺžka L (mm)	Hmotnosť 1 ks (kg)	Množstvo (ks)
HRÚBKA PLECHU: 1.5 MM					
CMSP41H21/2 S	1.5 mm	646320	2 000	2.34	8
CMSP41H21/3 S	1.5 mm	646330	3 000	2.90	8
HRÚBKA PLECHU: 2.0 MM					
CMSC41H21/02 S	2.0 mm	646202	200	0.31	50
CMSC41H21/03 S	2.0 mm	646203	300	0.47	50
CMSC41H21/04 S	2.0 mm	646204	400	0.62	30
CMSC41H21/05 S	2.0 mm	646205	500	0.78	30
CMSC41H21/06 S	2.0 mm	646206	600	0.94	30
CMSC41H21/07 S	2.0 mm	646207	700	1.09	8
CMSC41H21/08 S	2.0 mm	646208	800	1.24	8
CMSC41H21/09 S	2.0 mm	646209	900	1.40	8
CMSC41H21/1 S	2.0 mm	646210	1 000	1.56	8
CMSC41H21/2 S	2.0 mm	646220	2 000	3.12	8
CMSC41H21/3 S	2.0 mm	646230	3 000	4.68	8

Príklady použitia

