Káblové nosné systémy › Káblové rebríky › H45

BZP... Montážny plech krabice

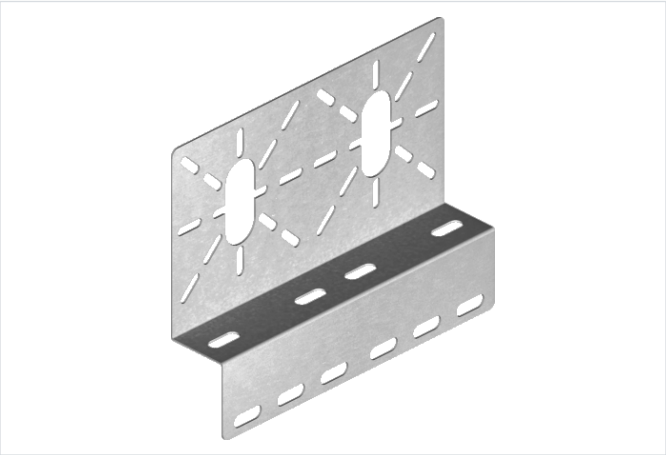

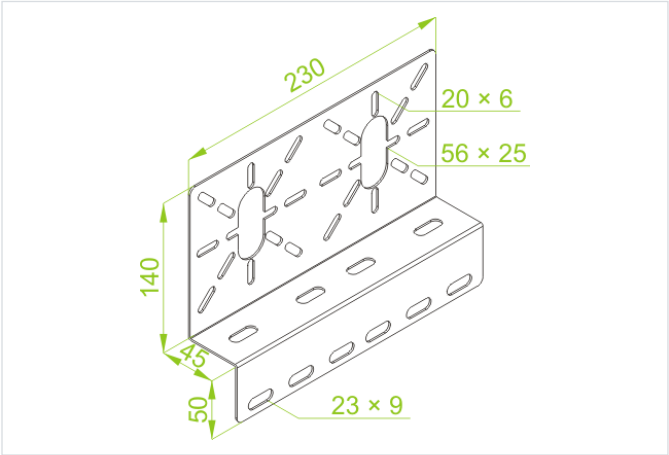

Hrúbka plechu: 1.2 mm

- Montáž krabíc na žľaby, rebríky a úseky.

Materiál

- S - oceľ pozinkovaná metódou Sendzimir STN EN 10346:2015

Dostupné povrchové úpravy:

- F - žiarovo zinkovaná oceľ STN EN ISO 1461:2023
- E - nerezová oceľ
- L - lakovanie v štandardnej farbe RAL

Verzie

Symbol	Hmotnosť 1 ks (kg)	Katalógové číslo	Množstvo (ks)
BZP S	0.40	100700	50