BD... Bočnica rebríka

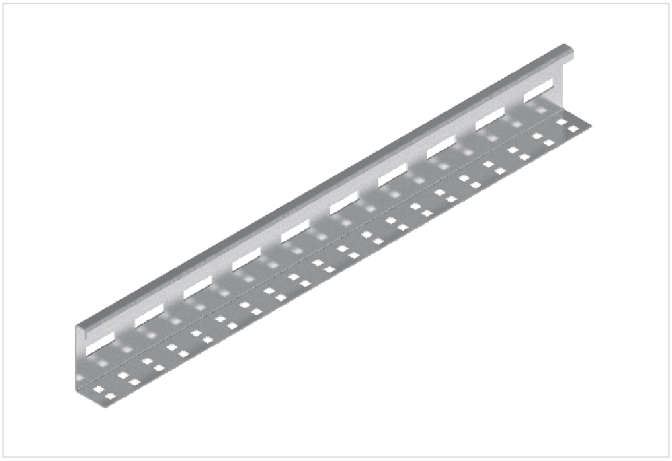

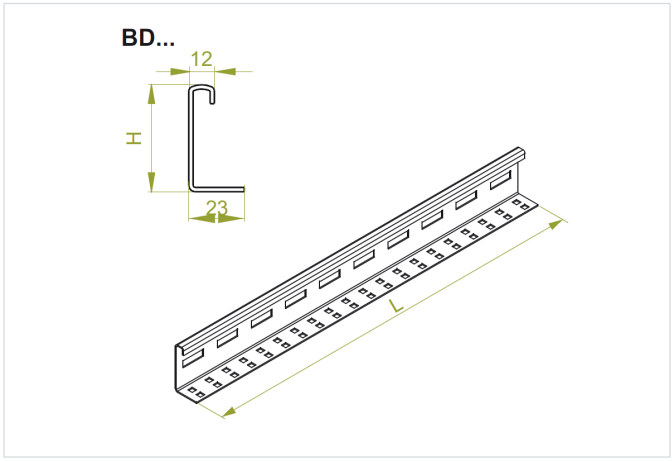

- Na samostatnú montáž rebríkov kompletných s priečkami v miestach s obmedzeným prístupom.

Materiál

- S - oceľ pozinkovaná metódou Sendzimir STN EN 10346:2015

Dostupné povrchové úpravy:

- F - žiarovo zinkovaná oceľ STN EN ISO 1461:2023
- E - nerezová oceľ
- L - lakovanie v štandardnej farbe RAL

Doplňujúce informácie

- Pri veľkej objednávke bočnice rebríka s dĺžkou 2 m
- Variant E - iba pre úseky do 3 m

Verzie

Symbol	Hrúbka plechu	Výška H (mm)	Dĺžka L (mm)	Hmotnosť (1 m) (kg)	Katalógové číslo	Množstvo v balení (ks / m)
HRÚBKA PLECHU: 1.5 MM						
BDPH45/3N S	1.5 mm	45	3 000	0.81	440501	1 / 3
BDPH45/6N S	1.5 mm	45	6 000	0.81	440601	1 / 6
BDPH50/3N S	1.5 mm	50	3 000	0.86	450501	1 / 3
BDPH60/3N S	1.5 mm	60	3 000	0.98	460501	1 / 3
BDPH60/6N S	1.5 mm	60	6 000	0.98	460601	1 / 6
BDPH80/3N S	1.5 mm	80	3 000	1.19	480501	1 / 3
BDPH100/3N S	1.5 mm	100	3 000	1.40	410501	1 / 3
BDPH100/6N S	1.5 mm	100	6 000	1.40	410601	1 / 6
BDPH120/3N S	1.5 mm	120	3 000	1.61	430401	1 / 3
BDPH120/6N S	1.5 mm	120	6 000	1.61	430501	1 / 6
HRÚBKA PLECHU: 2.0 MM						
BDCH45/3N S	2.0 mm	45	3 000	1.08	440502	1 / 3
BDCH45/6N S	2.0 mm	45	6 000	1.08	440602	1 / 6
BDCH50/3N S	2.0 mm	50	3 000	1.15	450502	1 / 3
BDCH60/3N S	2.0 mm	60	3 000	1.30	460502	1 / 3
BDCH60/6N S	2.0 mm	60	6 000	1.30	460602	1 / 6
BDCH80/3N S	2.0 mm	80	3 000	1.58	480502	1 / 3
BDCH100/3N S	2.0 mm	100	3 000	1.87	410502	1 / 3
BDCH100/6N S	2.0 mm	100	6 000	1.87	410602	1 / 6
BDCH120/3N S	2.0 mm	120	3 000	2.06	490202	1 / 3

Symbol	Hrúbka plechu	Výška H (mm)	Dĺžka L (mm)	Hmotnosť (1 m) (kg)	Katalógové číslo	Množstvo v balení (ks / m)
BDCH120/6N S	2.0 mm	120	6 000	2.06	490302	1 / 6