# UTM... Držiak trojuholníkový - Magnelis



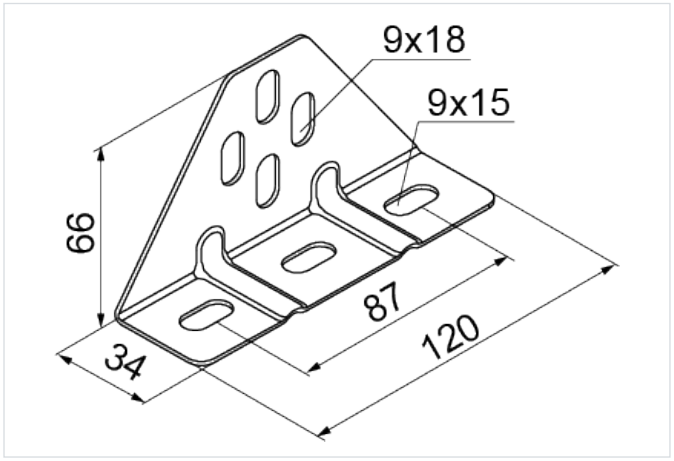


**Hrúbka plechu:** 2.0 mm
**Nový výrobok:** áno
**Funkčná odolnosť v požiari:** E-90

- Montáž žľabov a rebríkov v správnej vzdialenosti od steny. Montáž vertikálnych rebríkov.

## Materiál

- MC - oceľ s povlakom Magnelis®

## Verzie

| Symbol | Katalógové číslo | Hmotnosť 1 ks (kg) | Množstvo (ks) |
|---|---|---|---|
| **UTM MC** | 7517005 | 0.17 | 100 |