SSH... Priečka rebríka - žiarový zinok

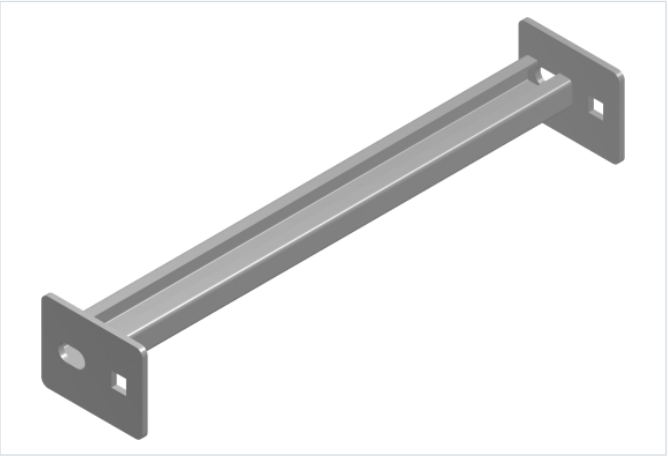

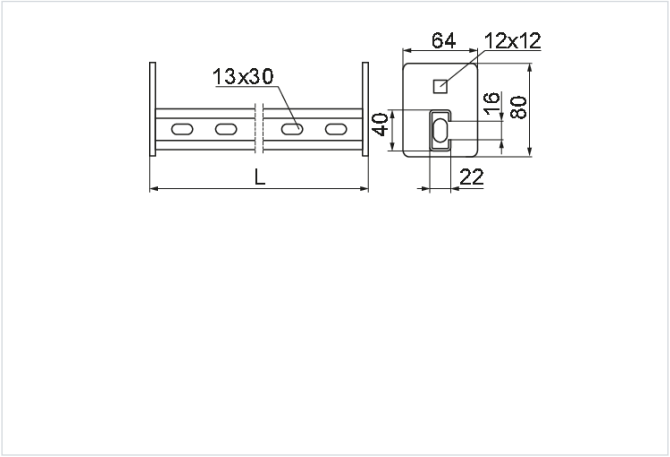

Hrúbka plechu: 2.5 mm
Výrobok určený na vysoké zaťaženie: áno

- Na samostatnú montáž v rebríkoch DSH... Priečky vhodné na montáž úchytiek UK/UKO... a UKP... na upevnenie elektrických káblov.

Materiál

- F - žiarovo zinkovaná oceľ STN EN ISO 1461:2023

Dostupné povrchové úpravy:

- L - lakovanie v štandardnej farbe RAL

Doplňujúce informácie

- Montáž – 2 sady skrutiek SGFM10×30

Verzie

Symbol	Katalógové číslo	Dĺžka L (mm)	Hmotnosť 1 ks (kg)	Množstvo (ks)
SSH200 F	404120	153	0.59	20
SSH300 F	404130	253	0.76	20
SSH400 F	404140	353	0.93	10
SSH500 F	404150	453	1.11	10
SSH600 F	404160	553	1.28	10
SSH700 F	404170	653	1.45	4
SSH800 F	404180	753	1.63	4
SSH900 F	404190	853	1.80	4
SSH1000 F	404111	953	1.97	4