PSTV... Základňa stropná trojuholníková - zinkové lamely



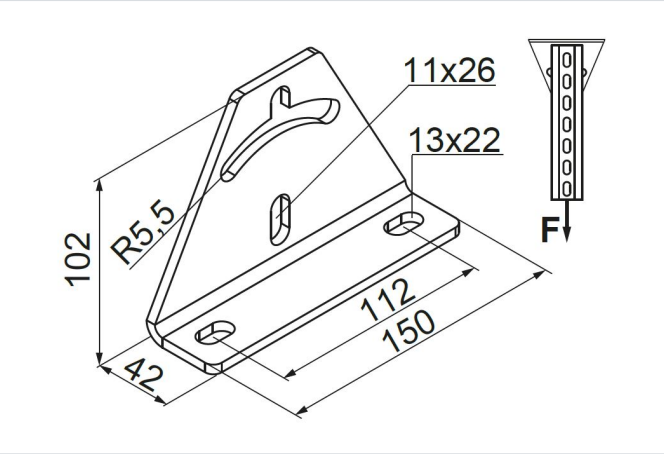

Hrúbka plechu: 5.0 mm
Výrobok určený na vysoké zaťaženie: áno

- Zavesenie káblových trás na strop pomocou kanálov.

Materiál

- FP - zinkované metódou zinkových lamiel STN EN ISO 10683:2018

Dostupné povrchové úpravy:

- E - nerezová oceľ
- L - lakovanie v štandardnej farbe RAL

Doplňujúce informácie

- Možno namontovať na strop pod uhlom

Verzie

Symbol	Katalógové číslo	Maximálne zaťaženie Fmax (kN)	Hmotnosť 1 ks (kg)	Množstvo (ks)
PSTV FP	740711	7	0.53	20

Graf zaťaženia

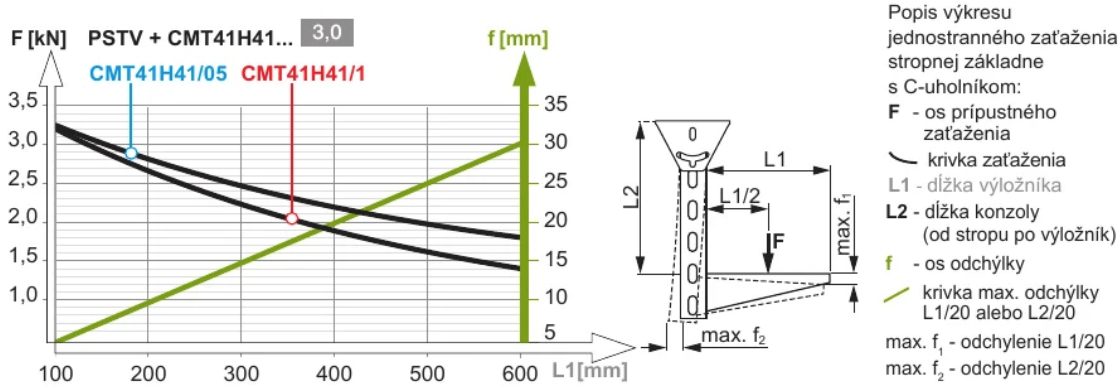

Popis výkresu jednostranného zaťaženia stropnej základne s C-uholníkom:

F - os prípustného zaťaženia

krivka zaťaženia

L1 - dĺžka výložníka

L2 - dĺžka konzoly (od stropu po výložník)

f - os odchýlky

krivka max. odchýlky L1/20 alebo L2/20

max. f_1 - odchylenie L1/20

max. f_2 - odchylenie L2/20