Káblové nosné systémy › Káblové rebríky – vertikálny systém › Vertikálny systém

PDHN... Doska I-nosníka - žiarový zinok

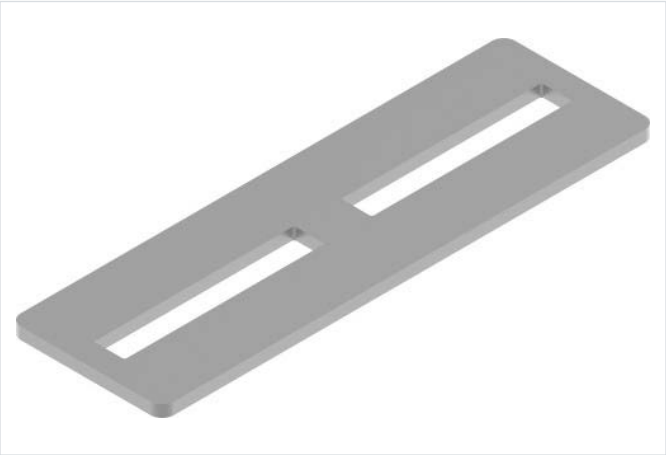

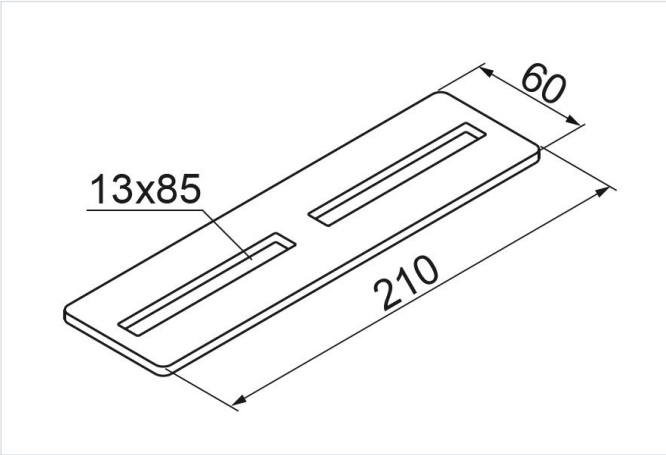

Hrúbka plechu: 5.0 mm
Nový výrobok: áno

- Používa sa ako prvok na spájanie I-nosníkov.

Materiál

- F - žiarovo zinkovaná oceľ STN EN ISO 1461:2023

Dostupné povrchové úpravy:

- L - lakovanie v štandardnej farbe RAL

Doplňujúce informácie

- Používa sa so závesnou základňou PUDHN
- Na montáž ponúkame skrutky SGFM12x30

Verzie

Symbol	Katalógové číslo	Hmotnosť 1 ks (kg)	Množstvo (ks)
PDHN F	700321	0.53	10