LGDPH... Spojka rebríka otočná - žiarový zinok



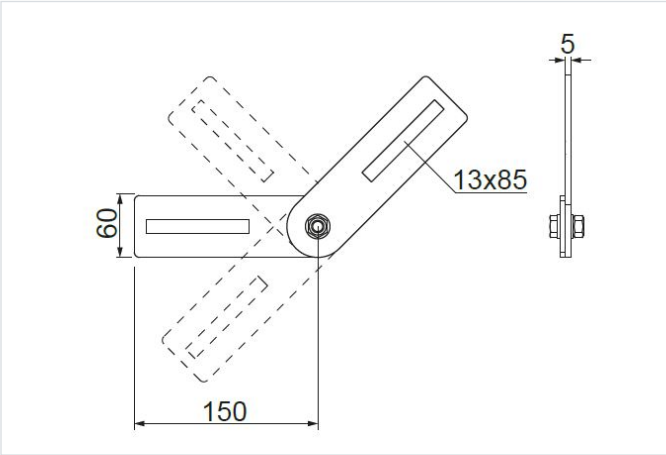

Hrúbka plechu: 5.0 mm
Nový výrobok: áno

- Spájanie I-nosníkov DPH... pod rôznym uhlom.

Materiál

- F - žiarovo zinkovaná oceľ STN EN ISO 1461:2023

Dostupné povrchové úpravy:

- L - lakovanie v štandardnej farbe RAL

Doplňujúce informácie

- Na montáž ponúkame 2 sady skrutiek SGFM12x30

Verzie

Symbol	Katalógové číslo	Hmotnosť 1 ks (kg)	Množstvo (ks)
LGDPH F	700425	0.73	10