Káblové nosné systémy › Káblové rebríky – vertikálny systém › Vertikálny systém

LDC/LDOCH60N... Spojka

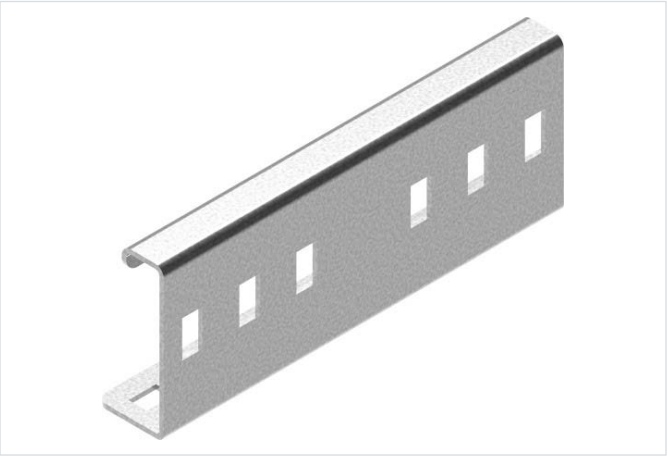

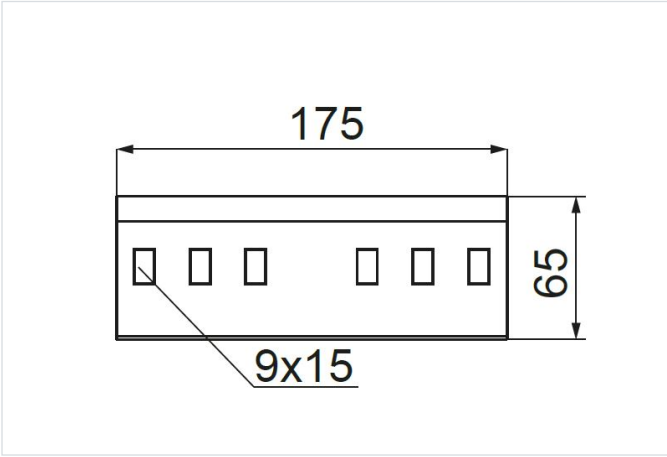

Hrúbka plechu: 2.0 mm
Funkčná odolnosť v požiari: E-90

- Spájanie káblových trás

Materiál

- S - oceľ pozinkovaná metódou Sendzimir STN EN 10346:2015

Dostupné povrchové úpravy:

- F - žiarovo zinkovaná oceľ STN EN ISO 1461:2023
- E - nerezová oceľ
- L - lakovanie v štandardnej farbe RAL

Doplňujúce informácie

- Na montáž použite 4 sady skrutiek SGKM8x14 alebo SGM8x14

Verzie

Symbol	Katalógové číslo	Výška H (mm)	Hmotnosť 1 ks (kg)	Množstvo (ks)
LDC/LDOCH60 S	461001	65	0.31	10