DSH...H80 Rebrík - žiarový zinok



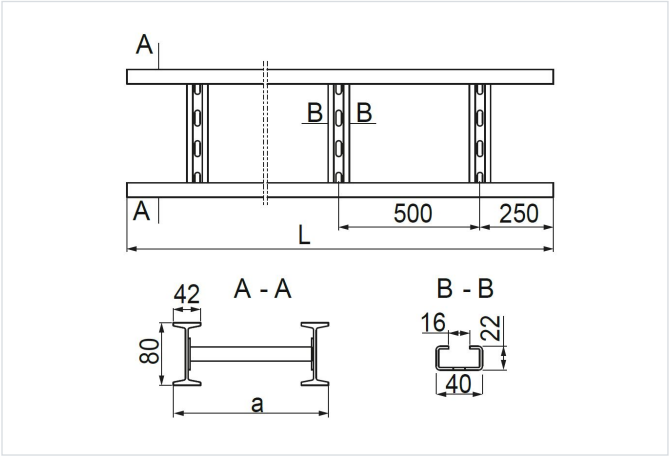

Výrobok určený na vysoké zaťaženie: áno

- Vedenie vertikálnej a voliteľne aj horizontálnej káblovej trasy.

Materiál

- F - žiarovo zinkovaná oceľ STN EN ISO 1461:2023

Na objednávku:

- L - lakovanie v štandardnej farbe RAL

Doplňujúce informácie

- Možnosť montáže káblov do úchytiek UK/UKO... a UKP...

Verzie

Symbol	Katalógové číslo	Šírka a (mm)	Dĺžka L (mm)	Hmotnosť (1 m) (kg)	Množstvo v balení (ks / m)
DSH200H80/3 F	405020	200	3 000	12.58	1 / 3
DSH200H80/6 F	405120	200	6 000	12.58	1 / 6
DSH300H80/3 F	405030	300	3 000	12.92	1 / 3
DSH300H80/6 F	405130	300	6 000	12.92	1 / 6
DSH400H80/3 F	405040	400	3 000	13.26	1 / 3
DSH400H80/6 F	405140	400	6 000	13.26	1 / 6
DSH500H80/3 F	405050	500	3 000	13.62	1 / 3
DSH500H80/6 F	405150	500	6 000	13.62	1 / 6
DSH600H80/3 F	405060	600	3 000	13.96	1 / 3
DSH600H80/6 F	405160	600	6 000	13.96	1 / 6
DSH700H80/3 F	405070	700	3 000	14.30	1 / 3
DSH700H80/6 F	405170	700	6 000	14.30	1 / 6
DSH800H80/3 F	405080	800	3 000	14.66	1 / 3
DSH800H80/6 F	405180	800	6 000	14.66	1 / 6
DSH900H80/3 F	405090	900	3 000	15	1 / 3
DSH900H80/6 F	405190	900	6 000	15	1 / 6
DSH1000H80/3 F	405011	1,000	3 000	15.34	1 / 3
DSH1000H80/6 F	405111	1,000	6 000	15.34	1 / 6