DMC...H55 Rebrík

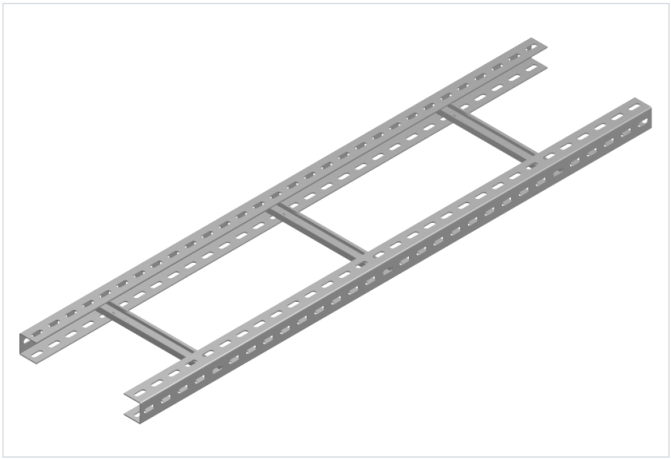

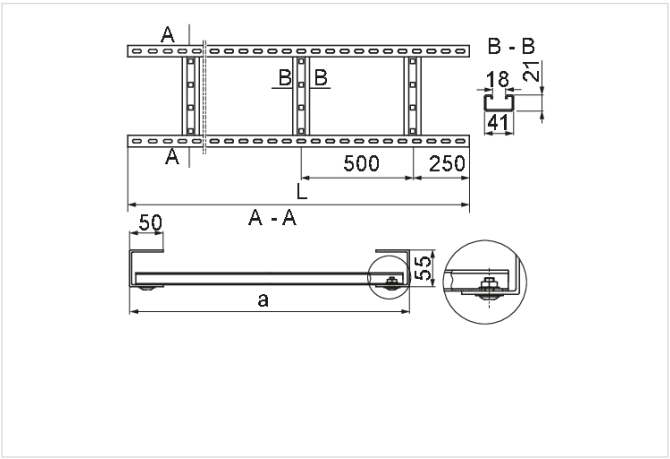

Hrúbka plechu: 2.0 mm
Výrobok určený na vysoké zaťaženie: áno

- Vedenie vertikálnych káblových trás rôznych typov.

Materiál

- S - oceľ pozinkovaná metódou Sendzimir STN EN 10346:2015

Dostupné povrchové úpravy:

- F - žiarovo zinkovaná oceľ STN EN ISO 1461:2023
- E - nerezová oceľ
- L - lakovanie v štandardnej farbe RAL

Doplňujúce informácie

- Použitie novej priečky so zvýšenými pevnostnými parametrami stužuje rebrík
- Možnosť montáže káblov do úchytiek UKZ/UKZO..., UK/UKO..., UKZP... a UKP...
- Špeciálne skrutky (s plochou hlavou) na montáž priečok umožňujú priamu montáž rebríka na stenu
- Variant E - iba pre úseky do 3 m

Verzie

Symbol	Katalógové číslo	Šírka a (mm)	Dĺžka L (mm)	Hmotnosť (1 m) (kg)	Množstvo v balení (ks / m)
DMC200H55/3 S	404820	200	3 000	4.56	1 / 3
DMC200H55/6 S	404920	200	6 000	4.56	1 / 6
DMC300H55/3 S	404830	300	3 000	4.82	1 / 3
DMC300H55/6 S	404930	300	6 000	4.82	1 / 6
DMC400H55/3 S	404840	400	3 000	5.08	1 / 3
DMC400H55/6 S	404940	400	6 000	5.08	1 / 6
DMC500H55/3 S	404850	500	3 000	5.34	1 / 3
DMC500H55/6 S	404950	500	6 000	5.34	1 / 6
DMC600H55/3 S	404860	600	3 000	5.60	1 / 3
DMC600H55/6 S	404960	600	6 000	5.60	1 / 6
DMC700H55/3 S	404870	700	3 000	5.90	1 / 3
DMC700H55/6 S	404970	700	6 000	5.90	1 / 6
DMC800H55/3 S	404880	800	3 000	6.18	1 / 3
DMC800H55/6 S	404980	800	6 000	6.18	1 / 6
DMC900H55/3 S	404890	900	3 000	6.44	1 / 3
DMC900H55/6 S	404990	900	6 000	6.44	1 / 6
DMC1000H55/3 S	404900	1,000	3 000	6.72	1 / 3
DMC1000H55/6 S	404991	1,000	6 000	6.72	1 / 6