# DM...H55 Rebrík

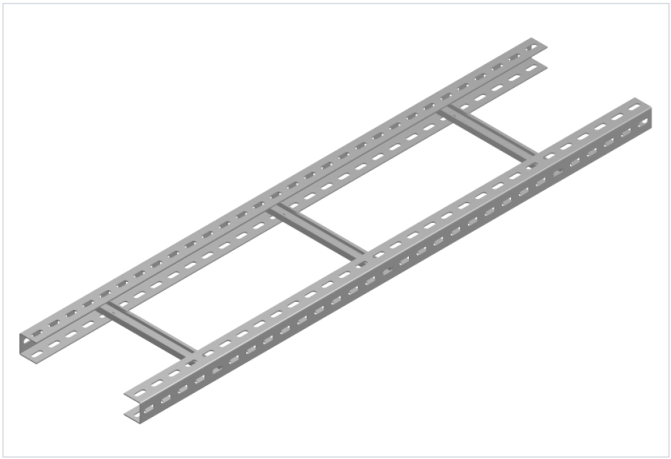

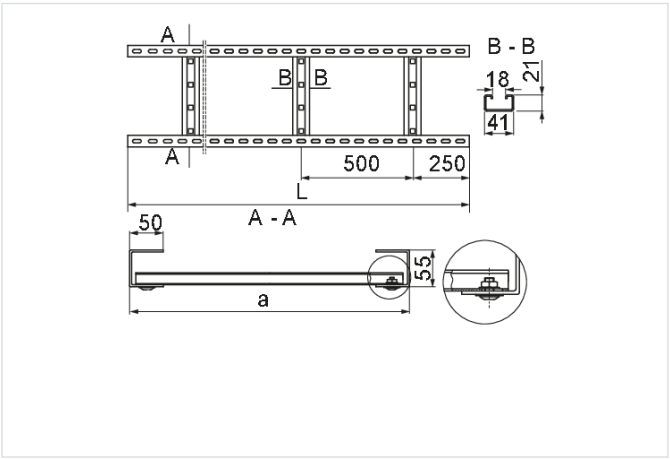


**Hrúbka plechu:** 3.0 mm
**Výrobok určený na vysoké zaťaženie:** áno

- Vedenie vertikálnych káblových trás rôznych typov.

## Materiál

- S - oceľ pozinkovaná metódou Sendzimir STN EN 10346:2015

Dostupné povrchové úpravy:

- F - žiarovo zinkovaná oceľ STN EN ISO 1461:2023
- E - nerezová oceľ
- L - lakovanie v štandardnej farbe RAL

## Doplňujúce informácie

- Použitie novej priečky so zvýšenými pevnostnými parametrami stužuje rebrík
- Možnosť montáže káblov do úchytiek UKZ/UKZO..., UK/UKO..., UKZP... a UKP...
- Špeciálne skrutky (s plochou hlavou) na montáž priečok umožňujú priamu montáž rebríka na stenu
- Variant E - iba pre úseky do 3 m

## Verzie

| Symbol | Katalógové číslo | Šírka a (mm) | Dĺžka L (mm) | Hmotnosť (1 m) (kg) | Množstvo v balení (ks / m) |
|---|---|---|---|---|---|
| **DM200H55/3 S** | 404620 | 200 | 3 000 | 6.10 | 1 / 3 |
| **DM200H55/6 S** | 404720 | 200 | 6 000 | 6.10 | 1 / 6 |
| **DM300H55/3 S** | 404630 | 300 | 3 000 | 6.36 | 1 / 3 |
| **DM300H55/6 S** | 404730 | 300 | 6 000 | 6.36 | 1 / 6 |
| **DM400H55/3 S** | 404640 | 400 | 3 000 | 6.62 | 1 / 3 |
| **DM400H55/6 S** | 404740 | 400 | 6 000 | 6.62 | 1 / 6 |
| **DM500H55/3 S** | 404650 | 500 | 3 000 | 6.88 | 1 / 3 |
| **DM500H55/6 S** | 404750 | 500 | 6 000 | 6.88 | 1 / 6 |
| **DM600H55/3 S** | 404660 | 600 | 3 000 | 7.14 | 1 / 3 |
| **DM600H55/6 S** | 404760 | 600 | 6 000 | 7.14 | 1 / 6 |
| **DM700H55/3 S** | 404670 | 700 | 3 000 | 7.44 | 1 / 3 |
| **DM700H55/6 S** | 404770 | 700 | 6 000 | 7.44 | 1 / 6 |
| **DM800H55/3 S** | 404680 | 800 | 3 000 | 7.72 | 1 / 3 |
| **DM800H55/6 S** | 404780 | 800 | 6 000 | 7.72 | 1 / 6 |
| **DM900H55/3 S** | 404690 | 900 | 3 000 | 7.98 | 1 / 3 |
| **DM900H55/6 S** | 404790 | 900 | 6 000 | 7.98 | 1 / 6 |
| **DM1000H55/3 S** | 404611 | 1,000 | 3 000 | 8.26 | 1 / 3 |
| **DM1000H55/6 S** | 404800 | 1,000 | 6 000 | 8.26 | 1 / 6 |