DDMC...H55 Rebrík

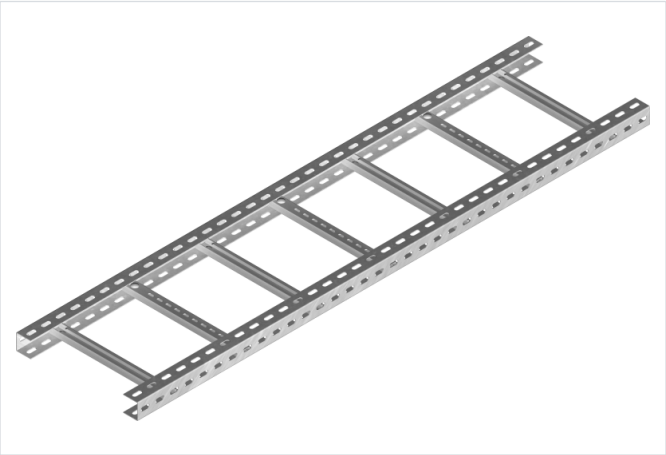

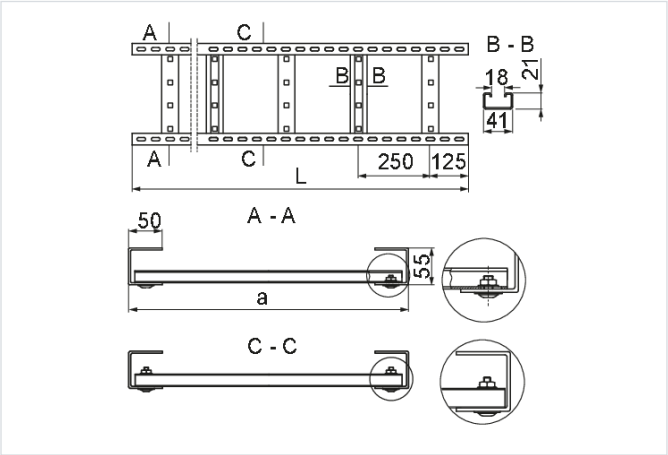

Hrúbka plechu: 2.0 mm
Výrobok určený na vysoké zaťaženie: áno

- Vedenie vertikálnych káblových trás rôznych typov.

Materiál

- S - oceľ pozinkovaná metódou Sendzimir STN EN 10346:2015

Dostupné povrchové úpravy:

- F - žiarovo zinkovaná oceľ STN EN ISO 1461:2023
- E - nerezová oceľ
- L - lakovanie v štandardnej farbe RAL

Doplňujúce informácie

- Použitie novej priečky so zvýšenými pevnostnými parametrami stužuje rebrík
- Možnosť montáže káblov do úchytiek UKZ/UKZO..., UK/UKO..., UKZP... a UKP...
- Špeciálne skrutky (s plochou hlavou) na montáž priečok umožňujú priamu montáž rebríka na stenu
- Variant E - iba pre úseky do 3 m

Verzie

Symbol	Katalógové číslo	Šírka a (mm)	Dĺžka L (mm)	Hmotnosť (1 m) (kg)	Množstvo v balení (ks / m)
DDMC200H55/3 S	403320	200	3 000	5.08	1 / 3
DDMC200H55/6 S	403420	200	6 000	5.08	1 / 6
DDMC300H55/3 S	403330	300	3 000	5.60	1 / 3
DDMC300H55/6 S	403430	300	6 000	5.60	1 / 6
DDMC400H55/3 S	403340	400	3 000	6.12	1 / 3
DDMC400H55/6 S	403440	400	6 000	6.12	1 / 6
DDMC500H55/3 S	403350	500	3 000	6.64	1 / 3
DDMC500H55/6 S	403450	500	6 000	6.64	1 / 6
DDMC600H55/3 S	403360	600	3 000	7.16	1 / 3
DDMC600H55/6 S	403460	600	6 000	7.16	1 / 6
DDMC700H55/3 S	403370	700	3 000	7.76	1 / 3
DDMC700H55/6 S	403470	700	6 000	7.76	1 / 6
DDMC800H55/3 S	403380	800	3 000	8.32	1 / 3
DDMC800H55/6 S	403480	800	6 000	8.32	1 / 6
DDMC900H55/3 S	403390	900	3 000	8.84	1 / 3
DDMC900H55/6 S	403490	900	6 000	8.84	1 / 6
DDMC1000H55/3 S	403391	1,000	3 000	9.40	1 / 3
DDMC1000H55/6 S	403491	1,000	6 000	9.40	1 / 6