# DDH...H80 Rebrík



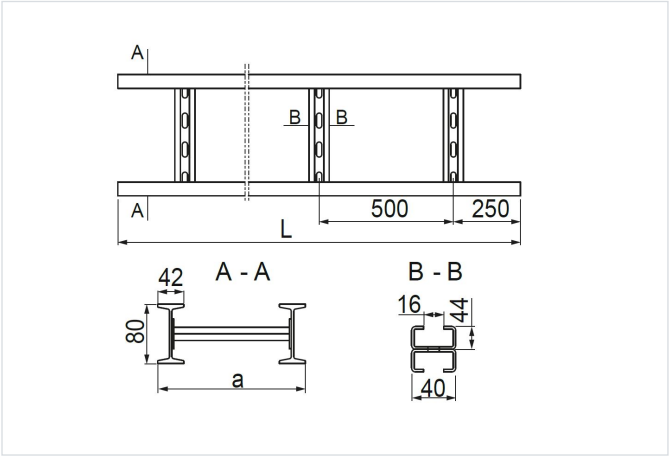


**Výrobok určený na vysoké zaťaženie:** áno

- Vedenie vertikálnej a voliteľne aj horizontálnej káblovej trasy.

## Materiál

- S - oceľ pozinkovaná metódou Sendzimir STN EN 10346:2015

Dostupné povrchové úpravy:

- F - žiarovo zinkovaná oceľ STN EN ISO 1461:2023
- E - nerezová oceľ
- L - lakovanie v štandardnej farbe RAL

## Doplňujúce informácie

- Možnosť montáže káblov do úchytiek UK/UKO... a UKP... z oboch strán rebríka

## Verzie

| Symbol | Katalógové číslo | Šírka a (mm) | Dĺžka L (mm) | Hmotnosť (1 m) (kg) | Množstvo v balení (ks / m) |
|---|---|---|---|---|---|
| **DDH200H80/3 S** | 404220 | 200 | 3 000 | 13.10 | 1 / 3 |
| **DDH200H80/6 S** | 404320 | 200 | 6 000 | 13.10 | 1 / 6 |
| **DDH300H80/3 S** | 404230 | 300 | 3 000 | 13.78 | 1 / 3 |
| **DDH300H80/6 S** | 404330 | 300 | 6 000 | 13.78 | 1 / 6 |
| **DDH400H80/3 S** | 404240 | 400 | 3 000 | 14.46 | 1 / 3 |
| **DDH400H80/6 S** | 404340 | 400 | 6 000 | 14.46 | 1 / 6 |
| **DDH500H80/3 S** | 404250 | 500 | 3 000 | 15.18 | 1 / 3 |
| **DDH500H80/6 S** | 404350 | 500 | 6 000 | 15.18 | 1 / 6 |
| **DDH600H80/3 S** | 404260 | 600 | 3 000 | 15.85 | 1 / 3 |
| **DDH600H80/6 S** | 404360 | 600 | 6 000 | 15.85 | 1 / 6 |
| **DDH700H80/3 S** | 404270 | 700 | 3 000 | 16.54 | 1 / 3 |
| **DDH700H80/6 S** | 404370 | 700 | 6 000 | 16.54 | 1 / 6 |
| **DDH800H80/3 S** | 404280 | 800 | 3 000 | 17.26 | 1 / 3 |
| **DDH800H80/6 S** | 404380 | 800 | 6 000 | 17.26 | 1 / 6 |
| **DDH900H80/3 S** | 404290 | 900 | 3 000 | 17.88 | 1 / 3 |
| **DDH900H80/6 S** | 404390 | 900 | 6 000 | 17.88 | 1 / 6 |
| **DDH1000H80/3 S** | 404211 | 1,000 | 3 000 | 18.60 | 1 / 3 |
| **DDH1000H80/6 S** | 404311 | 1,000 | 6 000 | 18.60 | 1 / 6 |